CONFIGURAÇÃO DE PENAS P/ PLOTAGEM

COR		ESP.
1	07	0,1
2	07	0,2
3	07	0,3
4	07	0,4
5	07	0,5
6	07	0,6
7	07	0,25
8	07	0,09
9	07	0,15
140	140	0,15
162	162	0,15

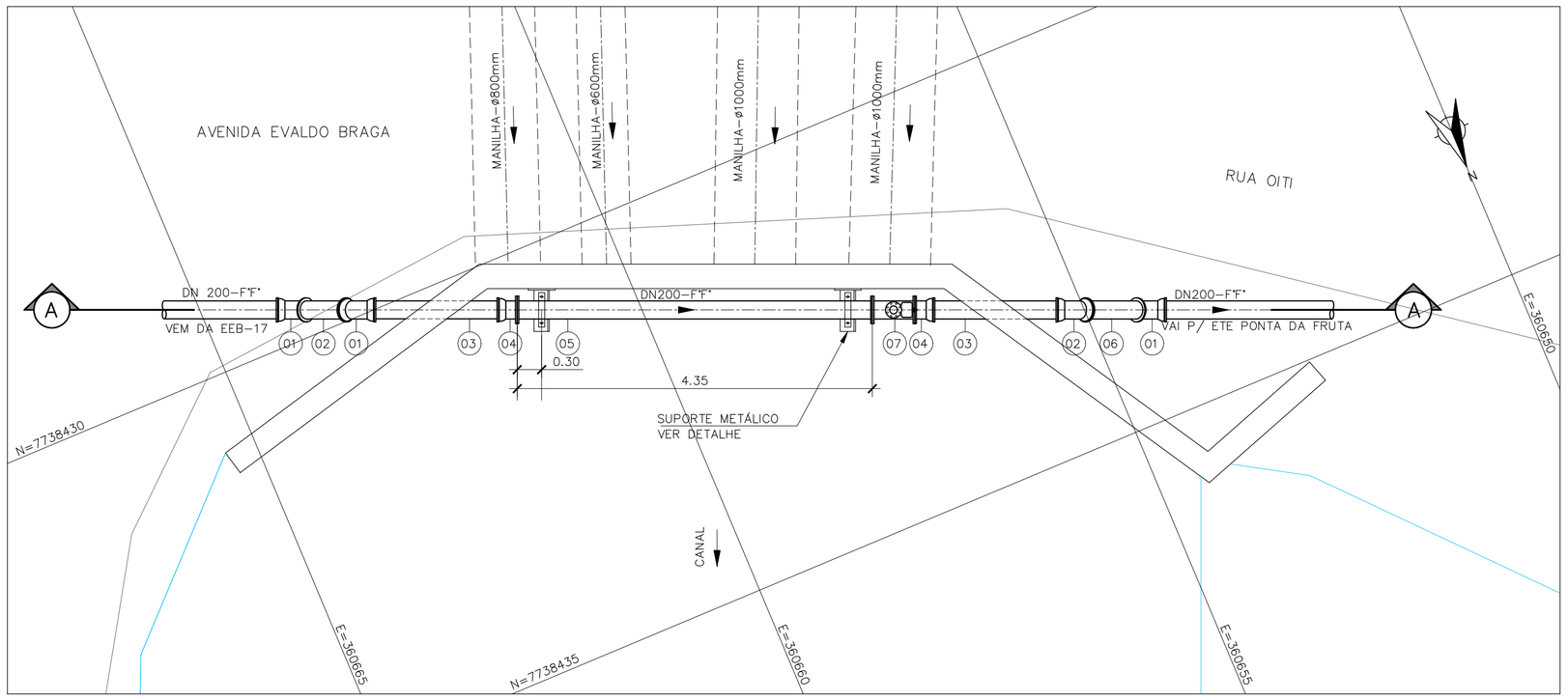

PLANTA
ESC.:1/50

LISTA DE MATERIAL

ITEM	DISCRIMINAÇÃO	UNID.	MATERIAL	DIÂMETRO	QUANT.	OBS.
	TUBOS, CONEXÕES E VÁLVULAS					
01	CURVA 45° COM BOLSA JGS	PÇ	F°F°	200	04	
02	TUBO CILÍNDRICO – L=0,75m	PÇ	F°F°	200	01	
03	TUBO CILÍNDRICO – L=1,70m	PÇ	F°F°	200	02	
04	EXTREMIDADE COM FLANGE E BOLSA JGS	PÇ	F°F°	200	02	
05	TUBO COM FLANGES PN 10 – L=4,35m	PÇ	F°F°	200	01	
06	TUBO CILÍNDRICO – L=1,08m	PÇ	F°F°	200	01	
07	TÊ DE RECUÇÃO COM FLANGES PN 10	PÇ	F°F°	200x80	01	
08	REGISTRO CURTO COM FLANGES E CUNHA DE BORRACHA PN 10	PÇ	F°F°	80	01	
09	VENTOSA PARA ESGOTO	PÇ	F°F°	80	01	
	ACESSÓRIOS					
	ANEL PARA FLANGES	PÇ	BORRACHA	80	02	
	ANEL PARA FLANGES	PÇ	BORRACHA	200	03	
	PARAFUSO PARA FLANGES	PÇ	AÇO INOX	16x80	16	
	PARAFUSO PARA FLANGES	PÇ	AÇO INOX	20x90	24	

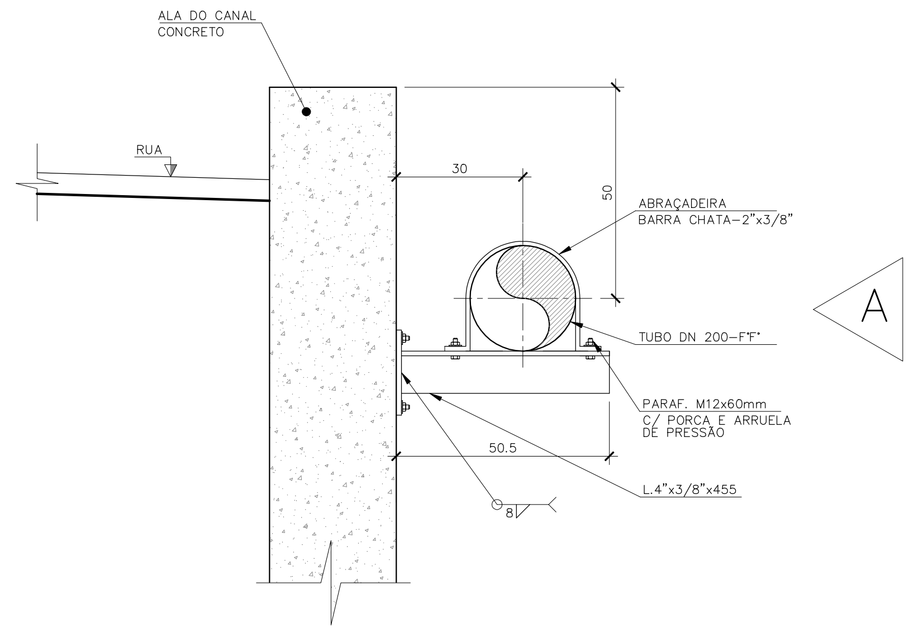

DETALHE DO SUPORTE
ESC.:1/10
DIMENSÕES EM CENTÍMETROS

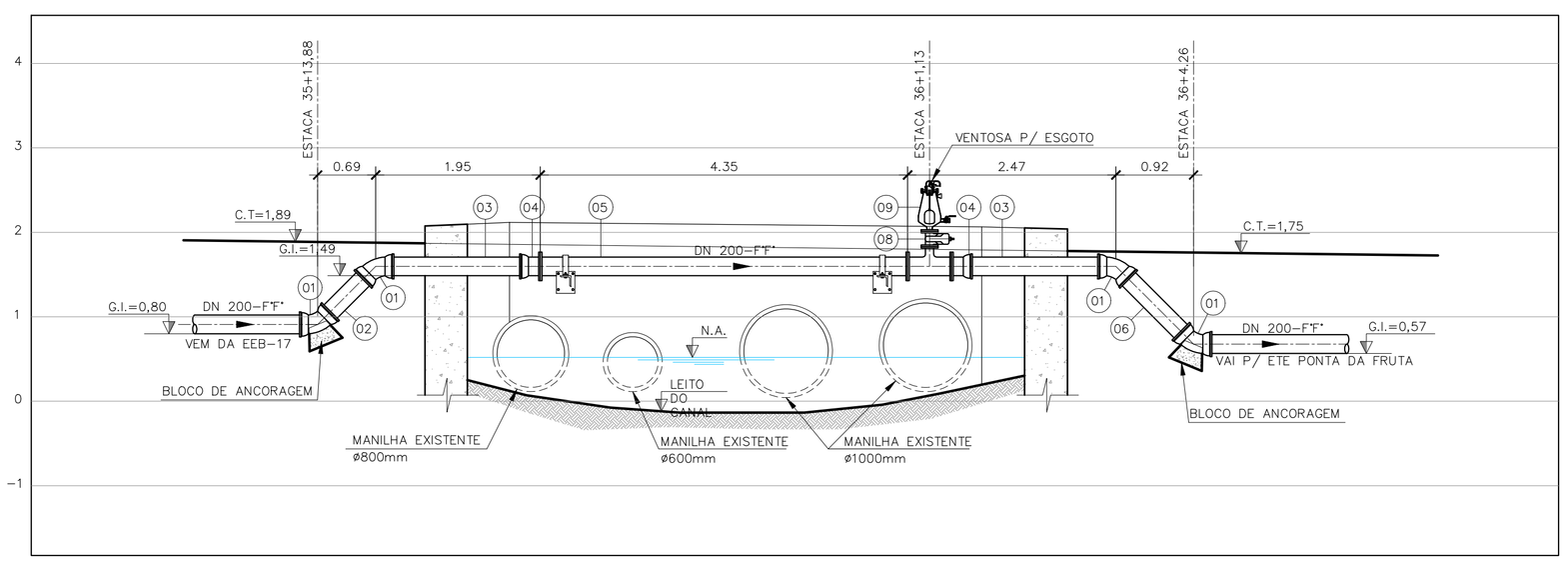

CORTE – A A
ESC.:1/50

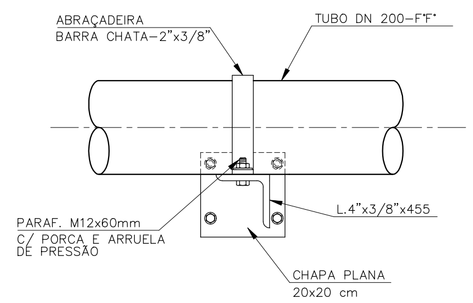

VISTA A
ESC.:1/10
DIMENSÕES EM CENTÍMETROS

NOTAS:

1 – DIMENSÕES E ELEVAÇÕES EM METRO E DIÂMETROS EM MILÍMETRO, SALVO INDICAÇÃO CONTRÁRIA

2 – PARA PLANTA E PERFIL DO RECALQUE VER DES. A–050–002–96–5–XX–0016 a 0017.

3 – PARA ESTRUTURAS DE CONCRETO, VER PROJETO ESTRUTURAL.

ESTE DESENHO É PROPRIEDADE DA COMPANHIA ESPÍRITO SANTENSE DE SANEAMENTO – CESAN E NÃO PODE SER CÓPIADO SEM SUA AUTORIZAÇÃO.

NÚMEROS	TÍTULOS
PRINCIPAIS DESENHOS DE REFERÊNCIA	

Nº	LOCAL	DISCRIMINAÇÃO	DES.	DIV.	GER.	DATA
REVISÃO						

CANCELA E SUBSTITUI O DESENHO NÚMERO:

CANCELADO E SUBSTITUÍDO PELO DESENHO NÚMERO:

CENTRO DE DOCUMENTAÇÃO
RECEBIDO: / /
Nº DOC.: ASS.:
APROVAÇÃO CESAN:
ASS.: MATR.:
UNID.: DATA: / /
ESTA APROVAÇÃO NÃO ISENTA A CONTRATADA DE SUAS RESPONSABILIDADES LEGAIS.

EMITENTE: Etep Consultoria, Gerenciamento e Serviços

PROJETADO:	COORDENADOR:
ARTUR AUGUSTO OLIVEIRA NEVES	ARTUR AUGUSTO OLIVEIRA NEVES
CREA: 045302/D REGIÃO: RJ	CREA: 045302/D REGIÃO: RJ
DESENHO: ELIANE AMITE	Nº DES. PROJETISTA: 0876.DS.013.H.0224/00
DATA: 24 /03 /2011	

RESPONSÁVEL TÉCNICO: ENGº ARTUR AUGUSTO OLIVEIRA NEVES
CREA: 045302/D REGIÃO: RJ ART Nº: 08201100209482 DATA: 22/02/2011

EMISSÃO CESAN	DATAS
PROJETADO:	
CREA:	
DESENHADO:	
VERIFICADO: ENGº NESTOR GORZA JUNIOR	
DIVISÃO: ENGº NESTOR GORZA JUNIOR	
GERÊNCIA: ENGº DOUGLAS OLIVEIRA COUZI	

CESAN

MUNICÍPIO: VILA VELHA | DISTRITO: – | BAIRRO: BARRA DO JUCU

NOME DO EMPREENDIMENTO: IMPLANTAÇÃO DO SISTEMA DE ESGOTAMENTO SANITÁRIO BARRA DO JUCU, MORADA DO SOL E PONTA DA FRUTA

TÍTULO: RECALQUE DA EEB 17 – BACIA BARRA DO JUCU

PROJETO HIDRÁULICO

TRAVESSIA 2 – PLANTA, CORTE E DETALHE – 01/01

ESCALA:	FOLHA:	Nº CESAN	REV:
INDICADA	03/ 03	A–050–002–96–5–XX–0018	00